NICCABI®

静音ラック

SRC series

サーバー機器等の騒音問題を解消し、質感やデザイン性にも拘ったコストパフォーマンスに優れた静音ラックです。

従来品より一部改良を行い、より高品位かつ静音性能の向上を図りました。

防音性能試験結果

測定条件①：**JISX7779規格**
測定場所：半無響音室（床面反射音あり）
測定位置：ラック正面1m/高さ1.5mの位置
減衰値　：**-⊿26.62dB**（A特性値）
騒　　音：68.46dB(A特性値)
実測値　：41.84dB(A特性値)

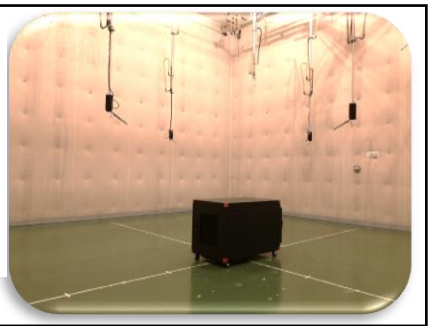

測定条件②：参考試験
測定場所：無響音室（床面反射音なし）
測定位置：ラック正面1m/高さ1.5mの位置
減衰値　：**-⊿28.94dB**（A特性値）
騒　　音：68.79dB(A特性値)
実測値　：39.85dB(A特性値)

騒音の大きさの身近な例

騒音の大きさ	事　例
120 dB	飛行機のエンジンの近く
110 dB	自動車のクラクション
100 dB	電車が通る時のガード下
90 dB	犬の鳴き声/カラオケBOX
80 dB	電車の車内/ボーリング場
70 dB	騒々しい街頭/新幹線の車内
60 dB	銀行の店内/PC作業室
50 dB	静かな事務所/家庭用エアコン
40 dB	図書館
30 dB	深夜の住宅街
20 dB	木の葉のそよぎ

静音ラック　１２U / 24Uタイプ

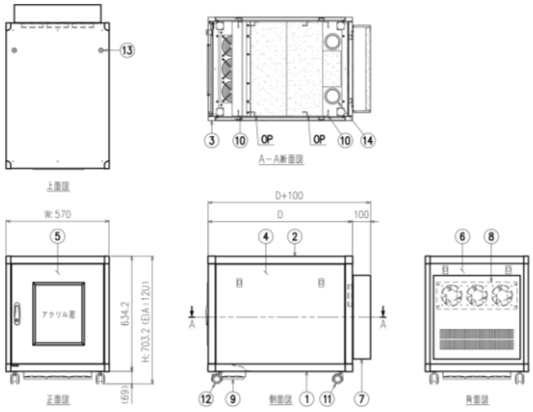

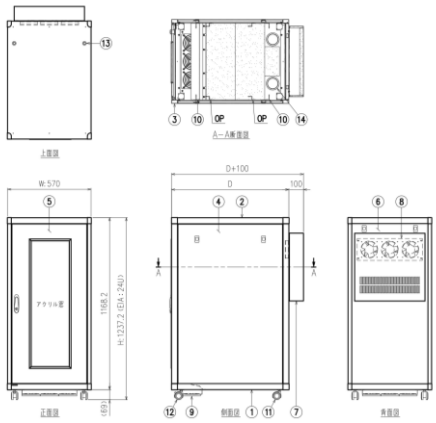

型　番	W	H	D
SRC 57-12U-08	570	703.2 (12U)	800
SRC 57-12U-10			1000

型　番	W	H	D
SRC 57-24U-08	570	1237.2 (24U)	800
SRC 57-24U-10			1000

符　番	部　品　名　称	指　定	数　量
1	ベースフレーム	SPCC / t1.2	1
2	トップフレーム	SPCC / t1.2	1
3	メインフレーム	SPCC / t1.2	4
4	サイドプレート	SPCC / t1.2	2
5	フロントドアー（アクリル窓付）	SPCC / t1.2	1
6	リアプレート	SPCC / t1.2	1
7	チャンバー	SPCC / t1.2	1

符　番	部　品　名　称	指　定	数　量
8	背面ファンユニット	SPCC / t1.6	1
9	ベースフィルターユニット	SPCC / t1.2	1
10	マウントアングル	SPCC / t2.3	4
11	キャスター	ﾎﾟﾘｱﾐﾄﾞ / 黒	2
12	キャスター（ストッパー付き）	ﾎﾟﾘｱﾐﾄﾞ / 黒	2
13	膜付グロメット/天井（φ15）	ｺﾞﾑ / 黒	2
14	膜付グロメット/ベース（φ70）	ｺﾞﾑ / 黒	2
OP	棚受けアングル	SPCC / t1.2	4

※オプションにて標準ケージマウントアングルからM5タップアングルへの変更が可能です。

チャンバー構造

排気用ファンの直接音を低減させる
サイレンサー機能があります。

エアーインテーク構造（吸気口）

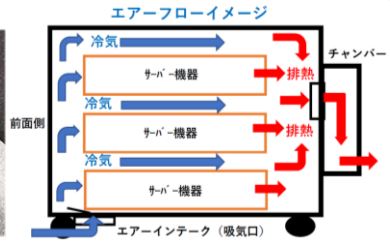

オプションとして底面に設定されている
吸気口に吸気ファンの設定が可能です。

ケーブル通線口

トッププレートとベースの各２箇所に
膜付グロメットが設定され、そこから
各ケーブルの入出線が可能です。

ネットワーク対応環境監視

ラック内の温度監視・警告通知・遠隔制
御可能な監視装置パッケージモデルの設
定もございます。
もちろん既設ラックへの導入も可能です。

安全に関するご注意 ⚠

- ○設置、組立ては専門業者にお任せください。
- ○水、湿気の多い場所に設置しないでください。
- ○高所取付商品やラック形状の商品は、正しく設置されないと
  落下や転倒の危険があります。ご注意ください。
- ○添付の注意書をよくお読みの上、安全にお使いください。
- ○組立、設置不備による事故、損傷について、当社は責任を負いません。

製品に関しては予告なく変更する場合がありますのであらかじめご了承下さい。

NICCABI®
ニッキャビ株式会社
〒211-0051　川崎市中原区宮内2-5-8
TEL：044-766-2111　URL　http//www.niccabi.co.jp
FAX：044-777-9000　E-mail　niccabi@niccabi.co.jp

ISO 9001 ISO 14001 BUREAU VERITAS Certification　UKAS